CleanShot™ Shut-Off Valve

Model 287030, 256932

309642J

APPLICATION FAST SET

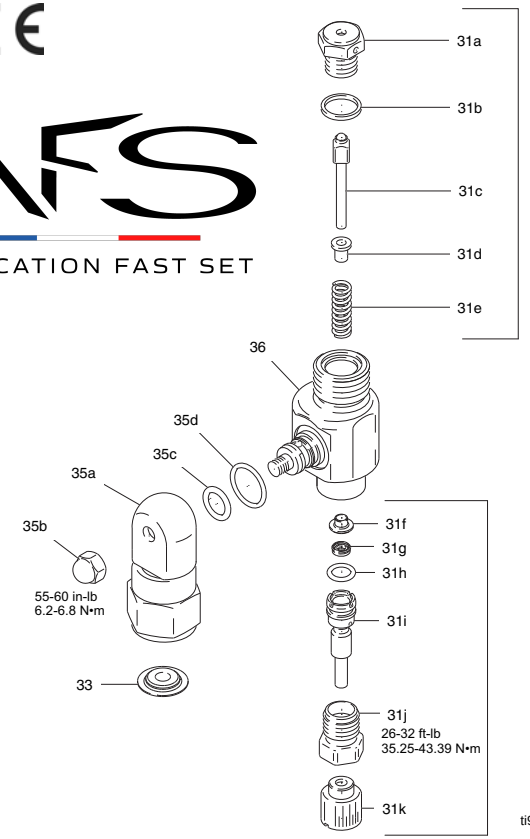

Ref.	Part	Description	Qty.
31	244162	KIT, Cleanshot repair (includes 31a-31k)	1
31a		SEAT, valve	1
31b		GASKET	1
31c		RETAINER, ball	1
31d		DAMPENER, spring	1
31e		SPRING, compression	1
31f		GUIDE, spring	1
31g		SEAL, u-cup	1
31h		PACKING, o-ring	1
31j		RETAINER, u-cup	1
31k		CAP, end, u-cup	1
31m		KNOB, valve	1
33	15H622	GASKET, non-metallic (included in 244663)	1
35	244363	KIT, swivel repair	1
35a	244663	SWIVEL, inlet assembly	1
35b	120189	NUT, cap	1
35c	107505	PACKING, o-ring	1
35d	109576	PACKING, o-ring	1
36	245687	KIT, valve body	1
	LTX517	RAC X Latex SwitchTip (287030) not shown	1
	PAA517	RAC X Latex SwitchTip (256932) not shown	1
	246215	RAC X HandTite Guard, not shown	1

English

IMPORTANT SAFETY INSTRUCTIONS

Read all warnings and instructions in this manual. For complete warnings and instructions see your gun and sprayer manual. Save these instructions.

248 bar (3600 psi, 24.8 MPa) Maximum Working Pressure

Keep clear of spray tip and leaks. Never spray without a tip guard. Relieve pressure and engage trigger lock before installing, cleaning or changing tips. In case of skin injection, get immediate SURGICAL TREATMENT.

Flush and Spray

The CleanShot valve is adjustable when spraying at different pressures. The valve comes factory set for high pressure (B). Turn the knob to adjust for lower pressure applications to minimize over spray. Turn the knob to FLUSH (C) when cleaning or when very low pressure is desired, below 700 PSI (48 bar, 4.8 MPa).

Install Tip and Guard (A, B and C)

1. With no spray tip installed, start sprayer, turn knob on CleanShot Shut-Off Valve counter-clockwise to FLUSH position. (C)
2. Flush and prime the spray system.
3. Follow **Pressure Relief Procedure** described in your sprayer manual.
4. Install the spray tip.
5. Turn knob on CleanShot Shut-Off Valve to SPRAY. (B)
6. Rotate CleanShot Shut-Off Valve to any desired position within 180°. Do not use any tools. (A)
7. Refer to your separate gun instruction manual for operating and tip cleaning instructions.

CAUTION: To avoid damage to the o-ring in the swivel: Relieve fluid pressure before rotating the swivel. Do not soak the entire swivel in solvent.

Technical Data

Wetted Parts	Aluminum, Tungsten Carbide, PTFE, Stainless Steel
Fluid inlet/outlet	7/8-14 UNF

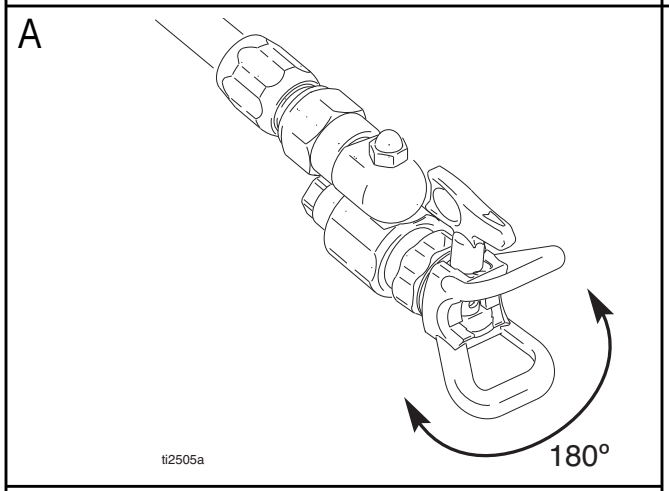

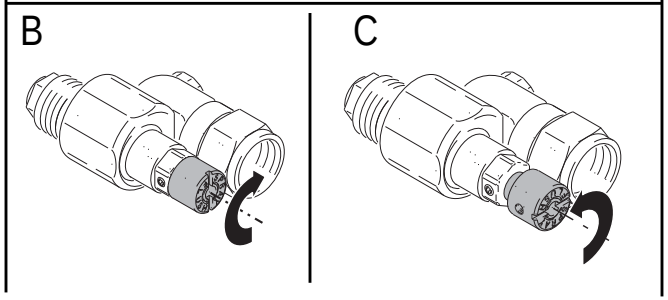

Български

Важни инструкции за безопасност

Прочетете всички предупреждения и инструкции в това ръководство. За пълните предупреждения и инструкции вижте вашето Ръководство за работа с пистолета и пръскачката. Запомнете тези инструкции.

248 бара (3600 psi, 24,8 MPa) Максимално работно налягане

Пазете чиста дюзата за пръскане от течове. Никога не пръскайте без предпазител на пръскащата дюза. Понижете налягането и блокирайте спуска преди монтаж, почистване или смяна на дюзите. В случай на инжектиране в кожата, незабавно потърсете ХИРУРГИЧНО ЛЕЧЕНИЕ.WARNING.

Промиване и пръскане

Вентилът CleanShot е с възможност за настройване при пръскане с различно налягане. Вентилът е фабрично настроен за пръскане с високо налягане (B). Завъртете ръкохватката, за да настроите за приложения с по-ниско налягане и да намалите до минимум излишното пръскане. Завъртете ръкохватката в позиция FLUSH (C), когато почиствате или когато е необходимо много ниско налягане, под 4,8 MPa (48 bar, 700 PSI).

Монтирайте дюзата и предпазителя ѝ(A, B и C)

1. Без монтирана дюза за пръскане, стартирайте пръскачката, завъртете ръкохватката на клапана за изключване CleanShot срещу часовниковата стрелка на позиция FLUSH. (C)
2. Промийте и подкачете течност в системата за пръскане.
3. Следвайте **Процедурата Намаляване на налягането**, описана в вашето ръководство за работа с пръскачката.
4. Монтирайте дюзата за пръскане.
5. Завъртете клапана за изключване CleanShot на позиция SPRAY. (B)
6. Завъртете ръкохватката на клапана за изключване на някоя от желаните позиции в рамките на 180°. Не използвайте никакви инструменти. (A)
7. Направете справка в инструкциите на самостоятелното ръководство за работа с пистолета и за почистване на дюзата.

ВНИМАНИЕ: За да избегнете повреждане на о-пръстена в шарнирното устройство: Понижете налягането на флуида, преди да завъртите шарнира. Не потапяйте целия шарнир в разтворител.

Технически характеристики

Мокрещи се части	Алуминий, волфрамов карбид, PTFE (политетрафлуоретилен), неръждаема стомана
Вход/изход за флуид	7/8-14 UNF

Hrvatski

Važne sigurnosne upute

Pročitajte sva upozorenja i upute u ovom priručniku. Cjelovita upozorenja i upute potražite u priručniku vašeg pištolja i raspršivača. Čuvajte ovaj priručnik.

248 bara (3600 psi, 24.8 MPa) Maksimalni radni tlak

Držite se dalje od mlaznice raspršivača i curenja. Nikad ne prskajte bez štitnika mlaznice. Smanjite tlak i aktivirajte blokadu otponca prije instalacije, čišćenja ili zamjene mlaznica. U slučaju prodora pod kožu, zatražite odmah KIRURŠKI ZAHVAT.

Zalijevanje i prskanje

Ventil CleanShot može se prilago avati prilikom raspršivanja pri razli itim pritiscima. Ventil je tvorni ki postavljen na raspršivanje pri visokom pritisku (B). Okrenite ru icu kako biste ga prilagodili za raspršivanje pri niskom pritisku te kako bi se minimiziralo prekomjerno raspršivanje. Okrenite ru icu kako bi se prilikom iš enja izvršilo ISPIRANJE (C) ili kad se želi dobiti vrlo nizak pritisak, ispod 700 PSI (4,8 MPa, 48 bara).

Instalirajte mlaznicu i štitnik (A, B i C)

1. Bez postavljene mlaznice, pokrenite raspršivač, okrenite ručicu ventila za prekid dovoda CleanShot u smjeru suprotnom od kazaljke sata do položaja FLUSH. (C)
2. Isperite i napunite sustav raspršivača.
3. Slijedite postupak za **Smanjivanje tlaka** koji je opisan u priručniku vašeg raspršivača.
4. Postavite mlaznicu raspršivača.
5. Okrenite ručicu ventila za prekid dovoda CleanShot u položaj SPRAY. (B)
6. Okrenite ventil za prekid dovoda CleanShot u bilo koji željeni položaj unutar 180º. Nemojte koristiti nikakve alate. (A)
7. Upute za korištenje i za pranje mlaznice potražite u odvojenim uputama za korištenje.

OPREZ: Kako biste izbjegli oštećenje o-prstena u uređaju za okretanje: Smanjite tlak prije okretanja uređaja. Nemojte namakati cijeli okretnik u otapalu.

Tehnički podaci

Mokri dijelovi	Aluminij, Wolframov karbid, PTFE, Nehrđajući čelik
Fluid inlet/outlet	7/8-14 UNF

Česky

Důležité bezpečnostní pokyny
Přečtěte si všechna upozornění a pokyny v této příručce. Kompletní seznam upozornění a pokynů viz příručka k pistoli a stříkacímu zařízení. Tyto pokyny uschovejte.
Max. provozní tlak 248 bar (3600 psi, 24,8 MPa)

Nepřibližujte se k trysce a k únikům. Nestříkejte bez krytu trysky. Vypusťte tlak a aktivujte pojistku spouště, dříve než začnete instalovat, čistit nebo měnit trysku. V případě vstříknutí pod kůži vyhledejte okamžité CHIRURGICKÉ OŠETŘENÍ.

Proplachování a stříkání
Ventil CleanShot lze upravit pro stříkání s různými úrovněmi tlaku. Ventil je z výroby nastaven na stříkání pod vysokým tlakem (B). Chcete-li minimalizovat nadměrný nástřik, upravte otočením regulátoru nastavení pro použití pod nižším tlakem. Při čištění nebo potřebě velmi nízkého tlaku pod 4,8 MPa (48 bar, 700 psi) otočte regulátor do polohy PROPLÁCHNUTÍ (C).

Instalace trysky a krytu (A, B a C)
1. Spusťte stříkací zařízení bez nainstalované trysky, otočte knoflík uzavíracího ventilu CleanShot ve směru hodinových ručiček do polohy PROPLACHOVÁNÍ. (C)
2. Propláchněte a natlakujte stříkací systém.
3. Dodržte **Postup vypuštění tlaku** uvedený v návodu ke stříkacímu zařízení.
4. Nainstalujte trysku.
5. Otočte knoflík ventilu CleanShot do polohy STŘÍKÁNÍ. (B)
6. Otočte knoflík ventilu CleanShot do požadované polohy v rozmezí 180º. Nepoužívejte nástroje. (A)
7. Ovládání a výměna trysky viz samostatná příručka k pistoli.

VÝSTRAHA: aby nedošlo k poškození o-kroužku ve výkyvném kloubu, vypusťte tlak před otočením kloubu. Nenamáčejte celý kloub do rozpouštědla.

Technické údaje

Smáčené díly	Hliník, Karbid wolframu, PTFE, Korozivzdorná ocel
Vstup/výstup kapaliny	7/8-14 UNF

Nederlands

Belangrijke veiligheidsinstructies
Lees alle waarschuwingen en instructies in deze handleiding. Zie de handleidingen van uw spuitpistool en uw spuitapparaat voor een compleet overzicht van alle waarschuwingen en instructies. Bewaar deze instructies.
Maximale werkdruk: 248 bar (3600 psi, 24,8 MPa)

Blijf uit de buurt van de spuittip en lekken. Nooit zonder tipbeschermer spuiten. Ontlast de druk en zet de trekker op de trekkerbeveiliging voordat u een tip installeert, reinigt of verwisselt. Bij injectie in de huid onmiddellijk MEDISCHE HULP inroepen.

Spoelen en spuiten
Het CleanShot-ventiel is verstelbaar bij het spuiten onder een andere druk. Het ventiel wordt in de fabriek ingesteld op spuiten onder hoge druk (B). Draai aan de knop om af te stemmen op toepassingen met lagere druk om 'overspray' te minimaliseren. Draai de knop naar SPOELEN (C) tijdens het reinigen of wanneer een erg lage druk gewenst is, zoals 4,8 MPa (48 bar of 700 psi).

Breng de tip en de tipbeschermer (A, B en C) aan
1. Start het spuitapparaat zonder dat er een spuittip is aangebracht en draai de knop op de CleanShot-afsluiter linksom op de stand SPOELEN. (C)
2. Spoel en prime het spuitsysteem.
3. Volg de **Drukontlastingsprocedure** zoals beschreven in de handleiding van uw spuitapparaat.
4. Breng de spuittip aan.
5. Draai de knop op de CleanShot-afsluiter op de stand SPUITEN. (B)
6. Roteer de CleanShot-afsluiter op de gewenste stand binnen en draaiafstand van 180º. Geen gereedschap gebruiken. (A)
7. Zie de afzonderlijke instructiehandleiding van het pistool voor instructies aangaande de bediening en het reinigen van de tip.

VOORZICHTIG: Om schade te voorkomen aan de O-ring in de wartel moet u de druk ontlasten voor u de wartel draait. De gehele wartel niet weken in oplosmiddel.

Technische gegevens

Bevochtigde delen die met materiaal in aanraking komen	Aluminium, wolfraamcarbide, PTFE, roestvast staal
Materiaalinlaat/=uitlaat	7/8-14 UNF

Eesti

Tähtsad ohutusjuhised
Lugege kõiki selle juhendi hoiatusi ja juhiseid. Täielikud hoiatused ja juhised leiate püstoli ja pihusti kasutusjuhendist. Hoidke need juhised alles.
248 baari (3600 psi, 24,8 MPa) maksimaalne töörõhk

Ärge suunake pihustusotsakut enda poole ega pihustage lekkivast seadmest! Ärge pihustage kunagi ilma otsaku kaitsmeta. Vabastage pihusti rõhu alt ja sulgege enne otsaku paigaldamist, puhastamist või vahetamist kaitseriiv. Naha läbistamisel OTSIGE KOHE ARSTIABI!

Tühjendage ja pihustage
CleanShoti ventiil on reguleeritav erineva rõhuga pihustamiseks. Ventiil on seadistatud tehases suure rõhuga pihustamiseks (B). Keerake nuppu, et reguleerida ülepihustamise minimeerimiseks ventiili väiksemale rõhule. Pöörake nupp asendisse LOPUTA (C), kui puhastate ventiili või soovite väga väikest rõhku, mis jääb alla 700 PSI (48 bar, 4,8 Mpa).

Paigaldage otsak ja kaitse (A, B ja C)
1. Käivitage pihusti ilma pihustusotsakuta ja keerake CleanShot sulgeklapi nuppu vastupäeva asendisse FLUSH. (C)
2. Tühjendage ja survestage uuesti pihustussüsteem.
3. Järgige **rõhuvabastusprotseduuri** pihusti kasutusjuhendis.
4. Paigaldage pihustusotsak.
5. Keerake nupp CleanShot sulgeklapil asendisse SPRAY. (B)
6. Pöörake CleanShot sulgeklapp ükskõik millisesse soovitud asendisse 180º piires. Ärge kasutage tööriistu. (A)
7. Kasutamise ja otsaku puhastamise kohta lugege püstoli kasutusjuhendist.

ETTEVAATUST: Et vältida o-rõnga kahjustusi pöördliigendis: vabastage enne liigendi pööramist vedelik rõhu alt. Ärge kastke liigendit üleni lahustisse.

Tehnilised andmed

Vedelikuga kokkupuutuvad	Alumiinium, volframkarbiid, PTFE, roostevaba teras
Vedeliku sisse- ja väljalaskeava	7/8-14 UNF

Dansk

Vigtige sikkerhedsforskrifter
Læs alle advarsler og vejledninger i denne brugerhåndbog. For mere udførlige advarsler og vejledninger skal du se i din pistol- og sprøjtehåndbog. Gem disse forskrifter.
Maksimalt arbejdstryk: 248 bar (3600 psi; 24,8 MPa)

Skal holdes væk fra sprøjtedyse og utætheder. Sprøjt aldrig uden en dyseholder. Let trykket og tilkobl aftrækkerlåsen, før dyserne installeres, renses eller udskiftes. I tilfælde af sprøjt på huden skal du øjeblikkeligt søge lægehjælp (KIRURIGSK BEHANDLING).

Skylning og sprøjtning
CleanShot-ventilen er justerbar ved spuling ved varierende tryk. Ventilen leveres fabriksindstillet til højtryksspuling (B). Drej knappen for at justere lavtryksapplikationer mhp. at minimere overspray. Drej knappen hen på FLUSH (C) ved rengøring, eller når meget lavt tryk ønskes, under 700 PSI (48 bar, 4,8 MPa).

Installer dyse og dyseholder (A, B og C)
1. Når der ikke er nogen sprøjtedyse installeret, start sprøjten, drej knoppen på CleanShot afspærringsventilen mod uret indtil SKYL position. (C)
2. Skyl og spæd sprøjtesystemet.
3. Følg **Trykaflastningsproceduren** beskrevet i din sprøjtehåndbog.
4. Installation af sprøjtedysen.
5. Drej knoppen på CleanShot afspærringsventilen til SPRØJT. (B)
6. Roter CleanShot afspærringsventilen til en hvilken som helst position inden for 180º. Brug ikke noget værktøj. (A)
7. Se i din særskilte pistol brugervejledning for betjening og rengøringsinstruktioner af dysen.

FORSIGTIG: For at undgå at beskadige O-ringen i drejeleddet: Let væsketrykket før drejeleddet roteres. Gennemvæd ikke hele drejeleddet i opløsningsmiddel.

Tekniske data

Våddele	Aluminium, hårdmetal, PTFE, rustfrit stål
Væskeindgang/udgang	7/8-14 UNF

Deutsch

Wichtige Sicherheitshinweise
Diese Betriebsanleitung aufmerksam lesen und zum späteren Nachschlagen aufbewahren. Vollständige Warnhinweise und Anweisungen befinden sich in der Anleitung für Pistole und Spritzgerät.
Zulässiger Betriebsüberdruck: 248 bar (24,8 MPa)

Von Spritzdüse und undichten Stellen fern bleiben. Niemals ohne Düsenschutz spritzen. Vor Installation, Reinigung oder Austausch von Düsen den Druck entlasten und die Abzugssperre verriegeln. Falls Material in die Haut eindringt, ist eine sofortige CHIRURGISCHE BEHANDLUNG notwendig.

Spülen und Spritzen
Das CleanShot-Ventil lässt sich für das Spritzen mit verschiedenen Drücken einstellen. Werkseitig ist das Ventil auf Spritzen mit hohem Druck (B) eingestellt. Durch Drehen des Knopfes können Sie Anpassungen für Niederdruckanwendungen vornehmen und Overspray minimieren. Drehen Sie den Knopf beim Reinigen oder wenn Sie sehr geringen Druck unter 700 PSI (48 bar, 4,8 MPa) benötigen auf FLUSH (Spülen) (C).

Installation von Düse und Düsenschutz (A, B und C)
1. Das Spritzgerät ohne angebrachte Spritzdüse starten und den Knopf am CleanShot-Shut-Off-Ventil im Gegenuhrzeigersinn auf FLUSH-Position drehen. (C)
2. Das Spritzsystem spülen und entlüften.
3. Die in der Spritzgeräte-Anleitung beschriebene **Druckentlastung** durchführen.
4. Die Spritzdüse installieren.
5. Den Knopf am CleanShot-Shut-Off-Ventil auf SPRAY drehen. (B)
6. Das CleanShot-Shut-Off-Ventil auf eine beliebige Position innerhalb von 180° drehen. Kein Werkzeug verwenden. (A)
7. Anweisungen zu Betrieb der Pistole und Reinigung der Düse befinden sich in der separaten Betriebsanleitung der Pistole.

VORSICHT: Um Beschädigung des O-Rings im Drehgelenk zu vermeiden: Den Materialdruck entlasten, bevor das Drehgelenk gedreht wird. Nicht das gesamte Drehgelenk in Lösungsmittel tauchen.

Technische Daten

Benetzte Teile	Aluminium, Hartmetall, PTFE, Edelstahl
Materialeinlass/-auslass	7/8-14 UNF

Ελληνικά

Σημαντικές οδηγίες για την ασφάλεια
Διαβάστε όλες τις προειδοποιήσεις και τις οδηγίες του παρόντος εγχειριδίου. Για το σύνολο των προειδοποιήσεων και των οδηγιών, ανατρέξτε στο εγχειρίδιο του πιστολιού και του μηχανήματος βαφής.
248 bar (3600 psi, 24,8 MPa) Μέγιστη Πίεση Εργασίας

Μην πλησιάζετε στο μπεκ ψεκασμού και στις διαρροές. Ποτέ μην ψεκάζετε χωρίς προφυλακτήρα μπεκ. Εκτονώστε την πίεση και ασφαλίστε τη σκανδάλη του πιστολιού πριν την εγκατάσταση, τον καθαρισμό ή την αλλαγή των μπεκ. Σε περίπτωση τυχόν ψεκασμού στο δέρμα, φροντίστε να λάβετε αμέσως ΧΕΙΡΟΥΡΓΙΚΗ ΒΟΗΘΕΙΑ.

Έκπλυση και ψεκασμός
Η βαλβίδα CleanShot είναι ρυθμιζόμενη για ψεκασμό σε διαφορετικές πιέσεις. Η βαλβίδα είναι ρυθμισμένη εργοστασιακά για ψεκασμό υψηλής πίεσης (B). Για να ελαχιστοποιήσετε την πιθανότητα υπερβολικού ψεκασμού, στρέψτε το κουμπί και ρυθμίστε τη βαλβίδα για την εφαρμογή χαμηλότερης πίεσης. Για εφαρμογές καθαρισμού ή όταν απαιτείται πολύ χαμηλή πίεση, κάτω από 700 PSI (48 bar, 4,8 MPa), στρέψτε το κουμπί στη θέση FLUSH (έκπλυση) (C).

Εγκαταστήστε το μπεκ και τον προφυλακτήρα (A, B και C)
1. Θέστε σε λειτουργία το μηχάνημα βαφής, χωρίς να είναι τοποθετημένο το μπεκ ψεκασμού και στρέψτε το κουμπί στη βαλβίδα αποκοπής CleanShot αριστερόστροφα στη θέση ΕΚΠΛΥΣΗ. (C)
2. Προβείτε σε έκπλυση και προέγχυση του συστήματος ψεκασμού.
3. Ακολουθήστε τη **Διαδικασία Εκτόνωσης Πίεσης** που περιγράφεται στο εγχειρίδιο του μηχανήματος βαφής.
4. Εγκατάσταση του μπεκ ψεκασμού
5. Στρέψτε το κουμπί στη βαλβίδα αποκοπής CleanShot στη θέση ΨΕΚΑΣΜΟΣ. (B)
6. Περιστρέψτε τη βαλβίδα αποκοπής CleanShot σε οποιαδήποτε θέση επιθυμείτε έως 180º. Μη χρησιμοποιήσετε εργαλεία. (A)
7. Ανατρέξτε στο χωριστό εγχειρίδιο οδηγιών του πιστολιού για οδηγίες σχετικά με τη λειτουργία και τον καθαρισμό του μπεκ.

ΠΡΟΣΟΧΗ: Για να αποφύγετε την πρόκληση ζημιάς στον δακτύλιο-Ο στον στρεπτήρα: Εκτονώστε την πίεση ρευστού πριν περιστρέψετε το στρεπτήρα. Μη διαβρέχετε ολόκληρο το στρεπτήρα σε διαλύτη.

Τεχνικά Στοιχεία

Διαβρεχόμενα Εξαρτήματα	Αλουμίνιο, καρβίδιο του βολφραμίου, PTFE, ανοξείδωτος χάλυβας
Είσοδος/έξοδος ρευστού	7/8-14 UNF

Suomi

Tärkeitä turvaohjeita
Lue kaikki tämän käyttöohjeen varoitukset ja ohjeet. Katso kaikki varoitukset ruiskupistoolin ja ruiskuttimen käyttöoppaista. Säilytä nämä ohjeet.
Suurin käyttöpaine 248 bar (3600 psi, 24,8 MPa)

Pysy loitolla ruiskutussuuttimesta ja vuotopaikoista. Älä koskaan ruiskuta ilman suutinsuojaa. Vapauta painetta ja lukitse liipasin ennen ruiskutussuuttimien asentamista, puhdistamista tai vaihtamista. Mikäli maalia pääsee tunkeutumaan ihoon, hakeudu välittömästi LEIKKAUSHOITOON.

Huuhtelu ja ruiskutus
CleanShot-venttiili on säädettävissä, kun sillä ruiskutetaan eri paineilla. Venttiili on asetettu tehtaalla korkeapaineruiskutusta (B) varten. Käännä nuppia, kun haluat säätää matalamman paineen sovelluksia varten yliruiskutuksen minimoimiseksi. Käännä nuppi asentoon HUUHTELU (C), kun puhdistat tai kun haluat käyttää erittäin matalaa painetta, alle 4,8 MPa (48 bar, 700 psi).

Asenna ruiskutussuutin ja suojus (A, B ja C)
1. Käynnistä ruiskutin ilman ruiskutussuutinta, käännä CleanShot-sulkuventtiilin päällä olevaa nuppia vastapäivään FLUSH -asentoon. (C)
2. Huuhtele ja esitäytä ruiskutusjärjestelmä.
3. Noudata **paineenpoistotoimia**, jotka on kuvattu ruiskun käyttöoppaassa.
4. Asenna ruiskutussuutin
5. Käännä CleanShot-sulkuventtiilin päällä oleva nuppi SPRAY-asentoon. (B)
6. Kierrä CleanShot sulkuventtiiliä haluamaasi asentoon 180º:n säteellä. Älä käytä työkaluja. (A)
7. Katso ruiskupistoolisi käyttöohjeet ja ruiskutuskärjen puhdistusohjeet pistoolin käyttöoppaasta.

HUOMAUTUS: Jotta kiertonivelen o-rengas ei vahingoittuisi, poista painetta ennen kiertonivelen kääntämistä. Älä upota niveltä kokonaan liuotinaineeseen.

Tekniset tiedot
Kastuvat osat Alumiini, kovametalli, PTFE, ruostumaton teräs
Nesteen tulo-/poistoaukko 7/8-14 UNF

Français

Importantes instructions de sécurité
Prendre connaissance de tous les avertissements et de toutes les consignes reprises dans ce manuel. Consulter le manuel du pistolet et du pulvérisateur pour l'ensemble complet des avertissements et consignes. Garder ces consignes.
Pression maximale de service : 248 bars (3600 psi, 24,8 MPa)

Tenir à l'écart de la buse de pulvérisation et des fuites. Ne jamais pulvériser sans garde de buse. Relâcher la pression en verrouiller la gâchette avant de mettre, nettoyer ou remplacer une buse. En cas d'injection, se faire OPÉRER D'URGENCE.

Rinçage et pulvérisation
La vanne CleanShot est réglable pour pulvériser à différentes pressions. La vanne est configurée d'usine pour la pulvérisation haute pression (B). Tournez le bouton pour des pulvérisations basse pression et pour réduire les débordements. Tournez le bouton sur RINÇAGE (C) pour le nettoyage ou lorsqu'une basse pression est requise, moins de 48 bars (4,8 MPa, 700 PSI).

Montage de la buse et de la garde (A, B et C)
1. Sans avoir mis une buse de pulvérisation, démarrer le pulvérisateur, tourner le bouton du robinet d'arrêt CleanShot dans le sens antihoraire vers la position FLUSH (Rincer). (C)
2. Rincer et amorcer l'appareil de pulvérisation.
3. Suivre la procédure **Relâcher la pression** décrite dans le manuel du pulvérisateur.
4. Mettre la buse de pulvérisation.
5. Tourner le bouton du robinet d'arrêt CleanShot vers SPRAY (Pulvériser). (B)
6. Tourner le robinet d'arrêt CleanShot vers la position souhaitée sous 180º. Ne jamais utiliser un outil pour tourner. (A)
7. Consulter les consignes d'utilisation et de nettoyage des buses dans le manuel d'utilisation du pistolet.

ATTENTION: pour éviter d'endommager le joint torique dans le raccord orientable : relâcher la pression du liquide avant de tourner ce raccord. Ne pas plonger tout ce raccord dans du solvant.

Caractéristiques techniques
Pièces en contact avec le produit Aluminium, carbure de tungstène, PTFE, acier inoxydable
Entrée/sortie du liquide 7/8-14 UNF

Latviski

Svarīgas darba drošības instrukcijas
Izlasiet visus šajā rokasgrāmatā sniegtos brīdinājumus un instrukcijas. Pilnīgāki brīdinājumi un instrukcijas atrodami jūsu pistoles un izsmidzinātāja rokasgrāmatā. Uzglabājiet šīs instrukcijas.
248 bāri (3600 psi, 24,8 MPa) Maksimālais darba spiediens

Uzmanieties no izsmidzināšanas uzgaļa un noplūdēm. Nekad neizsmidziniet bez uzgaļa aizsarga. Pirms uzgaļu uzstādīšanas, tīrīšanas vai nomaiņas, atlaidiet spiedienu un uzlieciet trigera aizsargu. Gadījumā, ja šķidrums caurdur ādu, nekavējoties saņemiet ĶIRURĢISKU IEJAUKŠANOS.

Skalošana un izsmidzināšana
Ja smidzināšanā izmanto dažādus spiedienus, CleanShot vārstu ir iespējams regulēt. Vārsta sākotnējā konfigurācija atbilst augstspiediena smidzināšanai (B). Grieziet regulatoru, kad nepieciešams mazāks spiediens, lai maksimāli samazinātu pārmērīgu smidzināšanu. Ja jāveic tīrīšana vai jāizmanto ļoti mazs spiediens (zem 4,8 Mpa (48 bāri, 700 PSI}, pagrieziet regulatoru stāvoklī FLUSH (C) (Skalot).

Iestipriniet uzgali un aizsargu (A, B un C)
1. Neiestiprinot izsmidzināšanas uzgali, iedarbiniet izsmidzinātāju, pagrieziet rokturi uz CleanShot tipa slēgvārsta, pretēji pulksteņrādītāja kustības virzienam, uz FLUSH stāvokli. (C)
2. Izskalojiet un sākotnēji uzpildiet izsmidzināšanas sistēmu.
3. Veiciet **spiediena atlaišanas procedūru**, kas aprakstīta jūsu izsmidzinātāja rokasgrāmatā.
4. Iestipriniet izsmidzināšanas uzgali.
5. Pagrieziet rokturi uz CleanShot tipa slēgvārsta uz SPRAY stāvokli. (B)
6. Iegroziet CleanShot tipa slēgvārstu jebkurā vēlamā stāvoklī 180º robežās. Neizmantojiet pie tam nekādus instrumentus. (A)
7. Ekspluatācijas un uzgaļa tīrīšanas instrukcijas skatīt atsevišķā pistoles instrukciju rokasgrāmatā.

PIESARDZĪBA: Lai izvairītos no šarnīra o-gredzena sabojāšanas: pirms grieziet šarnīru, atlaidiet šķidruma spiedienu. Nemērcējiet visu šarnīru šķīdinātājā.

Tehniskie dati
Saslapinātās daļas Alumīnijs, volframa karbīds, PTFE (plastmasa), nerūsējošais tērauds
Šķidruma ieplūde/izplūde 7/8-14 UNF

Magyar

Fontos biztonsági utasítások
Olvasson el a kézikönyvben szereplő minden biztonsági utasítást. Az összes figyelmeztetés illetve magyarázat a szórópisztoly és a festékszóró kézikönyveiben található. Az útmutatót őrizze meg.
Maximális Üzemi Nyomás: 248 bar (3600 psi, 24,8 MPa)

Testrészeit tartsa távol a szórófejtől és a szivárgásoktól. Soha ne permetezzen úgy, hogy a szórófej védőeleme nincs a helyén. A fúvóka felhelyezésekor, tisztításakor illetve cseréjekor vegye le e nyomást és aktiválja a ravaszbiztosítót. Ha a permetezett folyadék bőr alá kerül, azonnal FORDULJON ORVOSHOZ.

Öblítés és permetezés
A CleanShot szelep állítható, ha különböző nyomásértékek mellett végez szórást. A szelep gyárilag nagynyomású szórásra van állítva (B). A mellészórás minimalizálása érdekében szükség esetén a gomb elforgatásával állítson be kisebb nyomást. Tisztításhoz forgassa a gombot FLUSH (C) állásba, illetve ha nagyon alacsony nyomásra van szükség, állítsa 700 PSI (48 bar, 4,8 MPa) nyomásnál kisebb értékre.

A fúvóka és a védőelem felszerelése (A, B és C)
1. Indítsa be a festékszórót úgy, hogy a szórófej nincs felszerelt állapotban. Fordítsa el a CleanShot zárószelepen található forgógombot az óramutatóval ellentétes irányban úgy, hogy a szelep az ÖBLÍTÉS állapotba kerüljön. (C)
2. Öblítse ki majd töltse fel a permetezőrendszert.
3. Végezze el a festékszóró kézikönyvében a **Nyomásmentesítés** címszónál leírt műveleteket.
4. Szerelje fel a szórófejet.
5. Fordítsa el a CleanShot zárószelepen található forgógombot a PERMETEZÉS állapotba. (B)
6. Forgatással állítsa a CleanShot zárószelepet 180º-on belül bármilyen kívánt pozícióba. A művelethez ne használjon semmilyen szerszámot. (A)
7. A működtetéssel és a fúvóka tisztításával kapcsolatos utasítások a szórópisztoly különálló használati útmutatójában találhatók.

VIGYÁZAT: A forgócsuklón lévő o-gyűrű károsodásának megelőzése érdekében:A forgócsukló elforgatása előtt vegye le a nyomást.Ne helyezze a forgócsuklót annak teljes térfogatával oldószerbe.

Műszaki adatok
Folyadékkal érintkező alkatrészek Alumínium, Volfrám karbid, PTFE, Rozsdamentes acél
Folyadék adagolás/elvezetés 7/8-14 UNF

Italiano

Importanti istruzioni sulla sicurezza
Leggere e conservare tutte le avvertenze e le istruzioni contenute in questo manuale. Per un elenco completo delle avvertenze e per istruzioni dettagliate, vedere i manuali della pistola e dello spruzzatore.
Pressione massima d'esercizio di 248 bar (3600 psi, 24,8 MPa)

Tenersi al riparo da eventuali perdite e restare fuori portata dell'ugello. Non spruzzare se la protezione dell'ugello non è installata. Scaricare la pressione e inserire la sicura prima di montare, pulire e sostituire gli ugelli. In caso di iniezione sotto pelle, rivolgersi a personale medico per un intervento chirurgico immediato.

Lavaggio e spruzzatura
È possibile regolare la valvola CleanShot quando si spruzza a pressioni differenti. La valvola che arriva dalla fabbrica è impostata per spruzzatura ad alta pressione (B). Ruotare la manopola per regolare applicazioni della pressione inferiori per ridurre al minimo la nebulizzazione eccessiva. Impostare la manopola su FLUSH (C) durante la pulizia o quando si desidera una pressione molto bassa, al di sotto di 4,8 MPa (48 bar, 700 psi).

Installare l'ugello e la protezione (A, B e C)
1. Senza ugello di spruzzatura installato, avviare lo spruzzatore, ruotare la manopola sulla valvola di intercettazione CleanShot in senso antiorario fino alla posizione LAVAGGIO. (C)
2. Lavare e adescare il sistema di spruzzatura.
3. Seguire la **Procedura di scarico della pressione** riportata nel manuale dello spruzzatore.
4. Installare l'ugello di spruzzatura.
5. Ruotare la manopola della valvola di intercettazione CleanShot fino alla posizione di SPRUZZATURA. (B)
6. Ruotare la valvola di intercettazione CleanShot fino alla posizione desiderata entro 180º. Non usare attrezzi. (A)
7. Per le istruzioni operative e di pulizia dell'ugello, fare riferimento al manuale di istruzioni specifico della pistola.

ATTENZIONE: Per evitare danni all'anello di tenuta dello snodo, scaricare la pressione del fluido prima di ruotare lo snodo. Non immergere l'intero snodo nel solvente.

Dati tecnici
Parti a contatto del fluido Alluminio, carburo di tungsteno, PTFE, acciaio inossidabile
Ingresso/uscita del fluido 7/8-14 UNF

Português

Instruções de segurança importantes
Ler todas as advertências e instruções deste manual. Consultar o manual do equipamento e da pistola para obter instruções completas e tomar conhecimento de todas as advertências. Guardar estas instruções.
Pressão máxima de trabalho de 3600 psi (248 bar, 24,8 MPa)

Manter-se afastado do bico de pintura e de fugas. Nunca pintar sem um protector do bico. Efectuar a descompressão e accionar o fecho do gatilho antes de instalar, limpar ou substituir bicos. Caso ocorra injecção de ar na pele, deve procurar-se imediatamente TRATAMENTO CIRÚRGICO.

Lavar a pressão e pintura
A válvula CleanShot é ajustável quando a pulverização é efetuada a pressões diferentes. A válvula vem definida de fábrica com pulverização de alta pressão (B). Rode o botão para ajustar para aplicações de baixa pressão, de forma a minimizar a pulverização. Rode o botão para FLUSH (C) durante a limpeza ou quando pretende reduzir bastante a pressão, abaixo dos 700 PSI (48 bar, 4.8 MPa).

Instalar o bico e a protecção (A, B e C)
1. Sem estar o bico de pintura instalado, ligar o equipamento de pintura e rodar o botão da válvula de passagem CleanShot para a esquerda, para a posição FLUSH. (C)
2. Lavar a pressão e ferrar o sistema de pulverização.
3. Efectuar o **Procedimento de descompressão** descrito no manual do equipamento.
4. Instalar o bico de pintura.
5. Rodar o botão da válvula de passagem CleanShot para a posição SPRAY. (B)
6. Rodar a válvula de passagem CleanShot para qualquer posição, sem ultrapassar 180º. Não utilizar ferramentas. (A)
7. Consultar as instruções de funcionamento e de limpeza do bico no manual de instruções da pistola fornecido em separado.

CUIDADO: Para não danificar o O-ring da articulação: efectuar a descompressão do produto antes de rodar a articulação. Não mergulhar toda a articulação em solvente.

Ficha Técnica
Peças em contacto com o produto Alumínio, carboneto de tungsténio, PTFE, aço inoxidável
Entrada/saída de produto 7/8-14 UNF

Lietuviška

Svarbūs saugos nurodymai
Perskaitykite visus šios instrukcijos įspėjimus bei nurodymus. Visus įspėjimus ir nurodymus galite rasti pistoleto ir purkštuvo instrukcijoje. Išsaugokite instrukcijas.
Maksimalus darbinis slėgis – 248 bar (3600 psi, 24,8 MPa)

Purškimo antgalis visada turi būti švarus ir be nutekėjimų. Niekada ne purškite be antgalio apsaugos. Išleiskite slėgį ir įjunkite gaiduko fiksatorių, prieš antgalių keitimą, montavimą arba valymą. Įpurškę po oda nedelsdami kreipkites pas gydytoją.

Praplovimas ir purškimas
Purškiant parinkus skirting sl g , „CleanShot“ vožtuv galima reguliuoti. Vožtuvas gamykloje nustatytas purkšti aukštu sl giu (B). Nor dami sumažinti pernelyg didel išpurškim , sukite ranken l ir nustatykite mažesn sl g . Sukite ranken l PLAUTI (C) link, kai pageidaujate valyti ar naudoti itin maž sl g , nesiekiant 48 bar (4,8 Mpa, 700 PSI).

Sumontuokite antgalį ir apsaugą (A, B ir C)
1. Paleiskite purkštuvą be purškimo antgalio, nustatykite CleanShot išjungimo vožtuvo padėtį į PRAPLOVIMAS. (C)
2. Praplaukite ir pripildykite purkštuvą
3. Sekite **Slėgio išleidimo procedūrą**, aprašytą purkšuvo instrukcijoje.
4. Sumontuokite purškimo antgalį.
5. Nustatykite CleanShot išjungimo vožtuvo padėtį į PURŠKIMAS. (B)
6. CleanShot išjungimo vožtuvą gaite sukti 180º laipsnių kampu. Nenaudokite tam jokių įrankių. (A)
7. Perskaitykite pistoleto instrukciją. Joje rasite pistoleto naudojimo ir antgalio valymo nurodymus.

ĮSPĖJIMAS: Tam kad nepažeisti lankstinio sujungimo sandarinimo žiedo, išleiskite skysčio slėgį, prieš pasukdami sujungimą. Nemirkykite viso sujungimo tirpiklyje.

Techniniai duomenys

Sušlampančios dalys	Aliuminis, volframo karbidas, politetrafluoroetilenas (PTFE), nerūdijantis plienas
Skysčio įleidimo/išleidimo angos dydis	7/8-14 UNF

Norsk

Viktige sikkerhetsinstruksjoner
Les alle advarsler og instruksjoner i denne håndboken. Se håndboken til pistolen og sprøyten for fullstendige advarsler og instruksjoner. Ta vare på denne bruksanvisningen.
248 bar (3600 psi, 24.8 MPa) Maksimalt arbeidstrykk

Hold avstand til sprøytedyser og lekkasjer. Spray aldri uten dysebeskyttelse. Slipp ut trykk og aktiver utløserlåsen før installasjon, rengjøring eller skifte av dyser.Ved innsprøyting i huden, sørg for umiddelbar KIRURGISK BEHANDLING.

Skyll og spray
CleanShot-ventilen er justerbar for spyling med ulike trykk. Ventilen kommer med fabrikkinnstilling for høytrykksspyling (B). Vri knotten for å justere til bruk ved lavere trykk for å minimere overspyling. Vri knotten til FLUSH (C) ved rengjøring eller når svært lavt trykk er ønsket, under 48 bar, 4,8 Mpa (700 PSI).

Installer dyse og deksel (A, B og C)
1. Start sprøyten uten at sprøytedysen er installert, drei knappen på CleanShot avstengingsventilen mot urviseren til stilling FLUSH. (C)
2. Skyll og fyll sprøytesystemet.
3. Følg **Trykkfrigjøringsprosedyren** beskrevet i din sprøytehåndbok.
4. Monter dysen.
5. Drei knappen på CleanShot avstengingsventilen til SPRAY. (B)
6. Roter CleanShot avstengingsventilen til ønsket posisjon innenfor 180º. Ikke bruk verktøy. (A)
7. Se separat instruksjonshåndbok for pistolen for instruksjoner om drift og rengjøring av dyse.

FORSIKTIG: For å unngå å skade o-ringen i dreieleddet:Slipp ut væsketrykket før du dreier leddet. Ikke dypp hele leddet i oppløsnng.

Tekniske data

Våte deler	Aluminum, wolframkarbid, PTFE, rustfritt stål
Vaskeinntak/utløp	7/8-14 UNF

Język Polski

Istotne instrukcje dotyczące bezpieczeństwa
Proszę przeczytać wszystkie ostrzeżenia i instrukcje zawarte w niniejszym podręczniku. Kompletne ostrzeżenia i instrukcje zamieszczone są w podręczniku pistoletu i rozpylacza. Zachowaj te instrukcje.
Maksymalne ciśnienie pracy 248 bar (3600 psi, 24.8 MPa)

Nie zasłaniaj dyszy rozpylacza i przecieków. Nigdy nie rozpylaj bez osłony dyszy. Wykonaj dekompresję i zablokuj spust przed instalowaniem, czyszczeniem lub wymianą dysz. W przypadku wtrysku podskórnego natychmiast ZGŁOŚ SIĘ DO CHIRURGA.

Płukanie i natryskiwanie
Zawór CleanShot pozwala na regulację podczas natryskiwania pod różnym ciśnieniem. Fabrycznie zawór jest ustawiony na natryskiwanie pod wysokim ciśnieniem (B). Należy obrócić pokrętło, aby dokonać regulacji w celu nakładania pod niższym ciśnieniem, minimalizując roznoszenie. Jeśli urządzenie ma być czyszczone lub wymagane jest bardzo niskie ciśnienie – poniżej 4,8 MPa (48 barów, 700 PSI) – należy obrócić pokrętło na pozycję FLUSH (C, przepłukiwanie).

Zainstaluj dyszę i osłonę (A, B i C)
1. Bez założonej dyszy uruchom rozpylacz, obróć pokrętło na zaworze odcinającym CleanShot w kierunku przeciwnym do ruchu wskazówek zegara w położenie PŁUKANIA. (C)
2. Płukanie i zalewanie systemu natryskiwania.
3. Wykonaj **procedurę dekompresji** opisaną w podręczniku rozpylacza.
4. Zainstaluj dyszę rozpylającą.
5. Obróć pokrętło na zaworze odcinającym CleanShot w położenie NATRYSKIWANIA. (B)
6. Obróć zawór odcinający CleanShot w dowolne położenie w granicach 180º. Nie używaj narzędzi. (A)
7. Patrz oddzielna instrukcja obsługi pistoletu, gdzie zamieszczona jest instrukcja obsługi i czyszczenia dyszy.

UWAGA: Aby uniknąć uszkodzenia pierścienia o-ring w połączeniu obrotowym: wykonaj dekompresję przed obróceniem połączenia obrotowego. Nie mocz całego połączenia obrotowego w rozpuszczalniku.

Dane techniczne

Części zwilżane	Aluminium, węglik wolframu, PTFE, stal nierdzewna
Wlot/wylot cieczy	7/8-14 UNF

Română

Instrucţiuni importante pentru siguranţa dvs
Citiţi toate avertismentele şi instrucţiunile din acest manual. Pentru avertismente şi instrucţiuni complete, consultaţi manualul pistolului şi pulverizatorului. Păstraţi aceste instrucţiuni.
Presiune maximă de lucru 248 bari (3600 psi, 24,8 MPa)

Păstraţi distanţa faţă de duza de pulverizare şi scurgeri. Nu pulverizaţi fără protecţia duzei. Efectuaţi depresurizarea şi cuplaţi blocajul trăgaciului înainte de instalarea, curăţarea sau schimbarea duzei. În cazul pătrunderii de lichide sub piele, obţineţi imediat ASISTENŢĂ MEDICALĂ.

Clătire şi pulverizare
Supapa CleanShot se poate ajusta când pulverizaţi la diferite presiuni. Supapa este configurat din fabric pentru pulverizare la presiune ridicat (B). Rotiţi butonul pentru a ajusta pentru aplicaţii cu presiune mai sc zut , minimizând pulverizarea în surplus. Rotiţi butonul la CL TIRE (C) în timpul cur ţ rii sau când doriţi presiune foarte sc zut , sub 700 PSI (48 bari, 4,8 MPa).

Montaţi vârful şi protecţia (A, B şi C)
1. Fără a monta duza de pulverizare, porniţi pulverizatorul şi rotiţi butonul de pe valva CleanShot în sens contrar acelor de ceasornic, până în poziţia FLUSH (CLĂTIRE). (C)
2. Clătiţi şi amorsaţi sistemul de pulverizare.
3. Urmaţi **Procedura de depresurizare** descrisă în manualul pulverizatorului.
4. Montaţi duza de pulverizare.
5. Rotiţi butonul valvei CleanShot în poziţia SPRAY (PULVERIZARE). (B)
6. Rotiţi valva CleanShot în poziţia dorită pe un interval de 180º. Nu folosiţi unelte. (A)
7. Consultaţi manualul pistolului pentru instrucţiuni despre utilizare şi curăţarea vârfului.

ATENŢIE: Pentru a evita deteriorarea garniturii inelare din pivot:Efectuaţi depresurizarea înainte de a roti pivotul.Nu introduceţi întregul pivot în solvent.

Date tehnice

Piese ude	Aluminiu, carbură de wolfram, PTFE, oţel inoxidabil
Intrare/ieşire lichid	7/8-14 UNF

Русский

Важные инструкции по технике безопасности
Прочтите в настоящем руководстве все предупреждения и инструкции. Другие предупреждения и инструкции смотрите, пожалуйста, в руководстве по эксплуатации Вашего распылительного пистолета и распылителя. Сохраните эти инструкции.
Максимальное рабочее давление 248 бар (3600 фунтов на кв.дюйм 24,8 МПа)

Соблюдайте дистанцию до распылительного наконечника и возможных утечек. Никогда не выполняйте распыление без защитной насадки наконечник. Сбросьте давление и установите пусковой механизм на предохранитель перед установкой, очисткой или заменой наконечников. В случае подкожной инъекции, обратитесь немедленно за ХИРУРГИЧЕСКОЙ ПОМОЩЬЮ.

Промывка и распыление
Клапан CleanShot можно регулировать при распылении под различным давлением. Заводская установка клапана предусматривает распыление под высоким давлением (B). Поверните ручку, чтобы установить более низкое давление и свести к минимуму избыточное распыление. Поверните ручку в положение ПРОМЫВКИ (C) во время очистки или если необходимо очень низкое давление — ниже 4,8 МПа (48 бар, 700 фунтов на кв. дюйм).

Установка наконечника и защитной насадки (A, B и C)
1. Без установленного распылительного наконечника, запустите работу распылителя, поверните круглую ручку на клапане CleanShot против часовой стрелки в положение ПРОМЫВКА. (C)
2. Промойте и залейте распылительную систему.
3. Выполните **Процедуру сброса давления**, описанную в руководстве по эксплуатации Вашего распылителя.
4. Установите распылительный наконечник.
5. Поверните круглую ручку на клапане CleanShot в положение РАСПЫЛЕНИЕ. (B)
6. Проверните отсечной клапан CleanShot в любое желаемое положение в пределах 180º. Не допускается применение любых инструментов. (A)
7. Касательно инструкций по эксплуатации и очистке наконечника смотрите, пожалуйста, отдельное руководство по эксплуатации Вашего наконечника.

ВНИМАНИЕ: Чтобы избежать повреждения уплотнительного кольца в шарнирном соединении: Перед проворачиванием шарнирного соединения, сбросьте давление жидкости. Не допускается погружения шарнирного соединения целиком в растворитель.

Технические данные

Смачиваемые детали	Алюминий, карбид вольфрама, тефлон, нержавеющая сталь
Размер впускного/выпускного патрубка для жидкости	7/8-14 UNF

Slovenčina

Dôležité bezpečnostné pokyny
Prečítajte si všetky výstrahy a pokyny v tejto príručke. Všetky výstrahy a pokyny nájdete v príručke na používanie pištole a striekačky. Tieto pokyny si uschovajte.
Maximálny prevádzkový tlak 248 bar (3600 psi, 24,8 MPa)

Zdržujte sa mimo striekacieho nástavca a netesností. Nikdy nestriekajte bez chrániča nástavca. Pred inštaláciou, čistením alebo výmenou nástavcov uvoľnite tlak a zaistite zámok spúšťača. V prípade vstreknutia pod kožu okamžite vyhľadajte CHIRURGICKÉ OŠETRENIE.

Prepláchnutie a striekanie
Ventil CleanShot možno prispôsobi na striekanie pri rôznych úrovniach tlaku. Ventil je z výroby nastavený na vysokotlakové striekanie (B). Oto te regulátor a upravte tak nastavenie pre aplikácie využívajúce nižší tlak, ím sa minimalizuje nadmerné nastriekanie. Pri istení alebo potrebe nízkeho tlaku pod 4,8 MPa (48 bar, 700 psi) oto te regulátor do polohy VÝPLACH (C).

Montáž nástavca a chrániča (A, B a C)
1. Spustite striekačku bez namontovaného striekacieho nástavca a otočte gombík na vypínacom ventile CleanShot proti smeru hodinových ručičiek do polohy PREPLÁCHNUTIE (C).
2. Prepláchnite a naplňte striekací systém.
3. Postupujte podľa pokynov v časti **Postup uvoľnenia pretlaku** uvedenej v príručke na používanie striekačky.
4. Namontujte striekací nástavec.
5. Otočte gombík na vypínacom ventile CleanShot do polohy STRIEKANIE (B).
6. Otočte vypínací ventil CleanShot do ľubovoľnej požadovanej polohy v rozsahu 180°. Nepoužívajte žiadne nástroje (A).
7. Prevádzkové pokyny a pokyny na čistenie nástavca nájdete v samostatnej príručke na používanie pištole.

VAROVANIE: Dôvodu zabránenia poškodeniu tesniaceho krúžku v kĺbe: Pred otočením kĺbu uvoľnite pretlak kvapaliny. Neponárajte celý kĺb do rozpúšťadla.

Technické údaje

Zmáčané súčasti	Hliník, karbid volfrámu, PTFE, nerezová oceľ
Vstup/výstup kvapaliny	7/8-14 UNF

Slovenščina

Pomembna varnostna navodila
Preberite vsa opozorila in navodila v tem priročniku. Za celotna opozorila in navodila si oglejte priročnik za pištolo in razpršilnik. Navodila shranite.
248 barov (3600 psi, 24,8 MPa) najvišji delovni tlak

Ne približujte se brizgalni šobi in predelom, kjer prihaja do uhajanj. Nikoli ne pršite brez nameščenega nosilca šobe. Pred namestitvijo, čiščenjem ali zamenjavo šobe sprostite tlak in aktivirajte zaklep sprožilca. V primeru poškodb kože takoj poiščite ZDRAVNIŠKO POMOČ.

Izpiranje in razprševanje
Ventil CleanShot je nastavljiv za pršenje pri razli nem tlaku. Ventil je tovarniško nastavljen za visok tlak pršenja (B). Obrnite gumb, da ventil prilagodite za uporabo pri nižjem tlaku in tako prepre ite prekomerno razpršitev. Obrnite gumb, da IZPERETE (C) ventil med iš enjem ali ko je potreben zelo nizek tlak pod 4,8 MPa (48 bar, 700 psi).

Namestitev šobe in nosilca (A, B in C)
1. Če brizgalna šoba ni nameščena, zaženite razpršilnik, obrnite gumb na zapornem ventilu CleanShot v obratno smer od urinega kazalca v položaj FLUSH. (C)
2. Izperite in napolnite brizgalni sistem.
3. Upoštevajte **Postopek za sprostitev tlaka**, ki je opisan v priročniku za razpršilnik.
4. Namestite brizgalno šobo.
5. Obrnite gumb na zapornem ventilu CleanShot v položaj SPRAY. (B)
6. Obrnite zaporni ventil CleanShot v poljubno smer za 180º. Ne uporabljajte orodja. (A)
7. Navodila za upravljanje in čiščenje šobe si oglejte v priročniku z navodili za uporabo pištole.

POZOR: Za preprečitev poškodb tesnilnega obročka v vrtljivem priključku: Sprostite tlak tekočine, preden obrnete vrtljiv priključek. Ne pomočite celega priključka v topilo.

Tehnični podatki

Navlaženi deli	Aluminij, volframov karbid, PTFE, nerjavno jeklo
Dovodna/odvodna odprtina za tekočino	7/8-14 UNF

Svenska

Viktiga säkerhetsföreskrifter
Läs alla meddelanden och föreskrifter i handboken. Fullständiga föreskrifter och anvisningar finns i pistol- och systemhandböckerna. Spara föreskrifterna.
248 bar (24,8 MPa) maximalt arbetstryck

Håll dig på avstånd från munstycke och läckstrålar. Spruta aldrig utan munstycksskydd. Avlasta trycket och lås avtryckarspärren innan du monterar, rengör eller byter munstycke. SÖK LÄKARVÅRD omedelbart i händelse av vätskeinträngning genom huden.

Renspolning och sprutning
CleanShot-ventilen kan justeras för sprutning med olika tryck. Ventilen levereras fabriksinställd för högtrycksspruting (B). Vrid vredet för att justera för tillämpningar med lägre tryck för att minimera översprutning. Vrid vredet till FLUSH (C) vid rengöring eller när du önskar ett mycket lågt tryck, under 4,8 MPa (48 bar, 700 PSI).

Montering av sprutmunstycke och munstycksskydd (A, B och C)
1. Starta systemet utan munstycke monterat och vrid ratten på CleanShot-ventilen motsols till FLUSH-läget. (C)
2. Renspola och lufta systemet.
3. Följ **Anvisningar för tryckavlastning** som finns i systemhandboken.
4. Montering av sprutmunstycke.
5. Vrid ratten på CleanShot-ventilen till SPRAY. (B)
6. Vrid CleanShot-ventilen till önskat läge inom 180º. Använd inte verktyg. (A)
7. Anvisningar för drift och rengöring av munstycke finns i pistolhandboken.

VARNING: Undvik skador på o-ringen i sviveln så här: Avlasta trycket innan du vrider på sviveln. Dränk inte hela sviveln i lösningsmedel.

Tekniska data

Material i delar som kiommer i kontakt med vätskan	Aluminium, volframkarbid, PTFE, rostfritt stål
Vätskeanslutning	7/8-14 UNF

Español

Instrucciones importantes de seguridad
Lea todas las advertencias e instrucciones de este manual. Para instrucciones e advertencias pormenorizadas, consulte el manual de su pistola y pulverizador. Conserve las instrucciones.
Presión máxima de funcionamiento de 248 bar (3600 psi, 24.8 MPa)

Manténgase alejado de la boquilla de pulverización y de posibles fugas. No pulverice nunca sin un portaboquillas. Libere la presión y enganche el seguro del gatillo antes de instalar, limpiar o cambiar las boquillas. En caso de que se produzca la inyección en la piel, consulte con un médico para un inmediato TRATAMIENTO QUIRÚRGICO.

Lavado y pulverización
La válvula CleanShot es regulable cuando se pulveriza a diferentes presiones. La válvula viene configurada de fábrica para pulverización a alta presión (B). Gire la perilla para regularla para aplicaciones a presiones más bajas a fin de minimizar el exceso de pulverización. Gire la perilla a FLUSH (C) (lavar) cuando se desea realizar una limpieza o al aplicar una presión muy baja, por debajo de 700 PSI (48 bar; 4,8 MPa).

Monte la boquilla y el portaboquillas (A, B y C)
1. Sin la boquilla de pulverización instalada, ponga en marcha el pulverizador, gire el mando de la válvula de cierre CleanShot en sentido antihorario hasta la posición de lavado. (C)
2. Lave y cebe el sistema de pulverización.
3. Siga las **Instrucciones para liberar la presión** descritas en el manual de su pulverizador.
4. Instalación de la boquilla de pulverización
5. Gire el mando de la válvula de cierre CleanShot hasta la posición de pulverización. (B)
6. Gire la válvula de cierre CleanShot hasta la posición deseada unos 180º. No utilice herramientas para esta operación. (A)
7. Consulte el manual de instrucciones separado de su pistola para instrucciones sobre funcionamiento y limpieza de la boquilla.

PRECAUCIÓN: Para evitar dañar la junta tórica del adaptador giratorio: libere la presión del fluido antes de girarlo. No lo sumerja en disolvente.

Características técnicas

Piezas húmedas	Aluminio, carburo de tungsteno, PTFE, acero inoxidable
Entrada/salida del fluido	7/8-14 UNF

Türkçe

Önemli Güvenlik Uyarıları
Bu el kitabındaki bütün uyarı ve talimatları okuyun. Uyarilarin ve talimatlarin tamamı için tabanca ve boya püskürtme makinenızın el kitabini okuyun. Bu talimatları saklayın.
248 bar (3600 psi, 24.8 MPa) Maksimum Çalışma Basıncı

Püskürtme ucundan ve sıvı sızıntılarından uzak durun. Uç muhafazası olmadan asla püskürtme yapmayın. Uçları takmadan, temizlemeden ve değiştirmeden önce basıncı tahliye edin ve tetik emniyetini kilitleyin. Deriye sıvı fışkırması olursa, derhal CERRAHİ YARDIM ALIN.

Temizleme ve Püskürtme
CleanShot valfi, farklı basınçlarda püskürtmek için ayarlanabilir. Valf yüksek basınçta püskürtmek (B) için fabrika ayarlarına döner. Dü ük basınç uygulama ayarı yapmak amacıyla püskürtmeyi minimize etmek için ba lı ı döndürün. Temizlerken ya da 700 PSI (48 bar, 4,8 MPa) altında dü ük basınçtayken YIKAMAK (C) için ba lı ı döndürün.

Ucu ve Muhafazayı (A, B ve C) yerleştirin
1. Ucu yerleştirmeden boya püskürtme makinesını çalıştırın, CleanShot Kapatma Valfi üzerindeki düğmeyi saat yönünün aksine çevirerek FLUSH konumuna (C) getirin.
2. Boya püskürtme sistemini temizleyin ve doldurun.
3. El kitabınızda anlatılan **Basınç Tahliye Prosedürünü** uygulayın.
4. Püskürtme ucunu monte edin.
5. CleanShot Kapatma Valfi üzerindeki düğmeyi SPRAY konumuna getirin. (B)
6. CleanShot Kapatma Valfini 180º açı dahilinde istenen herhangi bir konuma çevirin. Herhangi bir alet kullanmayın. (A)
7. Kullanım ve uç temizleme talimatları için tabanca talimatları el kitabına bakın.

DİKKAT: Mafsaldaki halka contada hasar oluşmasına engel olmak için mafsalı çevirmeden önce sıvı basıncını tahliye edin. Mafsalın tamamını solventin içine sokmayın.

Teknik Bilgiler

Islak parçalar	Alüminyum, Tungsten Karbür, PTFE, Paslanmaz Çelik
Sıvı girişi/çıkışı	7/8-14 UNF

APPLICATION FAST SET

483 Avenue Lazare Ponticelli
77220 Gretz-Armainvilliers
Tel : 01 64 16 41 63 - Fax : 01 64 16 48 67
contact@afs-bicomposant.fr
www.afs-bicomposant.fr

All written and visual data contained in this document reflects the latest product information available at the time of publication.
Graco reserves the right to make changes at any time without notice.

For patent information, see www.graco.com/patents.
This manual contains English. MM 309642

За патентна информация, вижте www.graco.com / патенти.
Превод на оригиналните инструкции. This manual contains Bulgarian. MM 309342

Za patentne informacije pogledajte www.graco.com/patents.
Prijevod izvornih uputa. This manual contains Croation. MM 309342

Zie www.graco.com/patents voor informatie over patenten.
Oversættelse af originale instruktioner. This manual contains Danish. MM 309342

Deutsch: Patentinformationen finden Sie unter www.graco.com / patents.
Übersetzung der Originalbetriebsanleitung. This manual contains German. MM 309342

Informationen óber Patente siehe www.graco.com/patents.
Μετάφραση των αρχικών οδηγιών. This manual contains Greek. MM 309342

Patendi saamiseks vaadake www.graco.com / patendid.
Algupärase kasutusjuhendi tõlge. This manual contains Estonian. MM 309342

Zie www.graco.com/patents voor informatie over patenten.
Vertaling van de originele instructies.This manual contains Dutch. MM 309342

Pro patentových informací naleznete www.graco.com / patenty.
Překlad původních pokynů. This manual contains Czech. MM 309342

Katso patenttitiedot osoitteesta www.graco.com/patents.
Käännös alkuperäisistä ohjeista. This manual contains Finnish. MM 309342

Pour avoir plus d'informations concernant les brevets, consultez la page www.graco.com/patents.
Traduction des instructions originales.This manual contains French. MM 309342

Par patentu informācijas, skatiet www.graco.com / patenti.
Oriģinālās instrukcijas tulkojums. This manual contains Latvian. MM309342

A szabadalmi információ www.graco.com / szabadalmak.
Az eredeti utasítások fordítása. This manual contains Hungarian. MM 309342

Per informazioni sui brevetti, vedere www.graco.com/patents.
Traduzione delle istruzioni originali. This manual contains Italian. MM 309342

Para obterinformações sobre patentes, consulte www.graco.com/patents.
Tradução das instruções originais. This manual contains Portuguese. MM 309342

Patentinės informacijos, žr. Www.graco.com / Patentai
Originalios instrukcijos vertimas. This manual contains Lithuanian. MM 309342

For patentopplysninger, se www.graco.com/patents.
Oversettelse av originale instruksjoner.This manual contains Norweigian. MM 309342

Informacje dotyczące patentów dostępne są na stronie: www.graco.com/patents.
Tłumaczenie instrukcji oryginalnych. This manual contains Polish. MM 309342

Za patentnih informacij, glejte www.graco.com / patentov.
Prevod originalnih navodil. This manual contains Slovenian. MM 309342

Se www.graco.com/patents för patentinformation.
Översättning av originalanvisningar. This manual contains Swedish. MM 309342

Para información sobre patentes, vea www.graco.com/patents.
Traducción de las instrucciones originales. This manual contains Spanish. MM 309342

Patent bilgileri için bkz. www.graco.com/patents.
Orijinal talimatların çevirisi. This manual contains Swedish. MM 309342

Graco Headquarters: Minneapolis
International Offices: Belgium, China, Japan, Korea

GRACO INC. P.O. BOX 1441 MINNEAPOLIS, MN 55440-1441
Copyright 2008, Graco Inc. is registered to I.S. EN ISO 9001
www.graco.com
Revised J, September 2015